Ideen bewegen mehr

www.aat-online.de

escalino G1201

Originalbedienungsanleitung

CE

2018-11 (2.1)

DE

AAT Servicekonzept

Kundenbetreuung auf höchstem Niveau

Mit dem professionellen Servicekonzept erfüllt AAT einmal mehr seinen hohen Qualitätsanspruch und bietet somit dem Kunden ein Rundum-Sorglos-Paket.

Wir sind für Sie da!

- **Ersatzteile**
- **Reparaturabwicklung**
- **Technische Auskünfte**
- **Fachhändlerschulungen**
- **Ausstellungs- und Messegeräte**
- **Wiedereinsätze**
- **Reklamationen**
- **Leihgeräte**

Service und Reparaturen

Telefon	+49.(0) 74 31.12 95-550
Telefon	+49.(0) 74 31.12 95-552
Fax	+49.(0) 74 31.12 95-540
E-Mail	service@aat-online.de

Anbauabteilung

Telefon	+49.(0) 74 31.12 95-555
Telefon	+49.(0) 74 31.12 95-557
Fax	+49.(0) 74 31.12 95-558
E-Mail	anbau@aat-online.de

Neugeräte

Telefon	+49.(0) 74 31.12 95-110
Telefon	+49.(0) 74 31.12 95-125
Fax	+49.(0) 74 31.12 95-35
E-Mail	vertrieb@aat-online.de

Zentrale

Telefon	+49.(0) 74 31.12 95-0
E-Mail	info@aat-online.de
Web	www.aat-online.de

AAT Alber Antriebstechnik GmbH
Ehestetter Weg 11 · D-72458 Albstadt
Tel.: +49.(0) 74 31.12 95-0
Fax: +49.(0) 74 31.12 95-35
info@aat-online.de · www.aat-online.de

CE-Konformitätserklärung

Die Firma AAT Alber Antriebstechnik GmbH erklärt hiermit, dass der escalino den einschlägigen Bestimmungen der EG-Richtlinie 2006/42/EG, 2007/47/EG und 93/42/EG entspricht. Bei einer nicht mit der Firma AAT Alber Antriebstechnik GmbH abgestimmten Änderung des escalino, verliert diese Erklärung ihre Gültigkeit. Die Erklärung ist nur gültig für die Produkte mit der Artikelnummer: 301125.

Die Produkte werden richtlinienkonform mit CE gekennzeichnet.

Die Technische Dokumentation wird zur Einsicht für die zuständige Behörde für einen Zeitraum von mindestens fünf Jahren unter obiger Anschrift aufbewahrt. Ein System zur Marktbeobachtung ist implementiert.

Herstellerunterschrift:

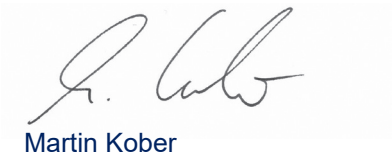

Martin Kober
(Geschäftsführer)

WARNUNG

Das Missachten dieser Bedienungsanleitung insbesondere der Sicherheitshinweise kann zu Defekten des escalino führen, Bedienperson und Insasse gefährden, sowie die Funktion beeinträchtigen! Es besteht ein erhöhtes Gefahrenrisiko! Bei Zuwiderhandlung sind Ansprüche auf Gewährleistung und Haftung ausgeschlossen!

Das Produkt entspricht dem aktuellen Stand der Technik und den damit verbundenen sicherheitstechnischen Anforderungen. Dennoch ist ein geringes Maß an Restrisiken nicht auszuschließen. Bitte beachten Sie hierzu die Sicherheitshinweise.

Personen mit Seh-, Lesebehinderung oder geistiger Behinderung sollten die auf der Internetseite verfügbare Bedienungsanleitung in vergrößerten Lettern ausdrucken oder sich diese gegebenenfalls vorlesen lassen. Sie finden auf unserer Homepage ebenfalls alle sicherheitsrelevanten Änderungen, die an der Bedienungsanleitung durchgeführt wurden. Diese Versionen mit Angabe des Produktionszeitraums des Produkts sind erhältlich unter: **www.aat-online.de/de/bda/escalino-G1201**

Inhaltsverzeichnis

1 Symbole und Sicherheitshinweise . . . 5

2 Erklärung der Symbole auf der Verpackung . . . 6

3 Erklärung der Symbole auf dem Gerät . . . 7

4 Produktbeschreibung . . . 8

4.1 Geräteübersicht . . . 8
4.2 Indikation und bestimmungsgemäßer Gebrauch . . . 9
4.3 Kontraindikation . . . 9
4.4 Technische Daten . . . 10
4.5 Maß-Skizze . . . 11
4.6 Lieferumfang . . . 12
4.7 Zubehör . . . 12

5 Montage . . . 13

5.1 Rückenteil aufklappen . . . 13
5.2 C-Teil mit Sitz befestigen . . . 13
5.3 Armlehnen einsetzen . . . 14

6 Inbetriebnahme . . . 15

6.1 Einschalten . . . 15
6.2 Neutralstellung . . . 15
6.3 Überprüfen der Sicherheitsbremsen . . . 16
6.4 Einzelstufenschaltung . . . 16
6.5 Akku-Kapazität prüfen . . . 17

7 Bedienung . . . 17

7.1 Platz nehmen des Insassen . . . 18
7.2 Fahren auf der Ebene / Überwinden von Hindernissen . . . 19
7.3 Treppensteigsystem ankippen . . . 19
7.4 Fahren auf der schiefen Ebene . . . 20
7.5 Treppensteigen - Aufwärts . . . 21
7.6 Treppensteigen - Abwärts . . . 22
7.7 Auf Treppe ablegen / Not-Aus Funktion . . . 23
7.8 Abstellen . . . 23
7.9 Transport . . . 24

8 Pflege und Wartung . . . 24

8.1 Akku und Ladegerät . . . 25
8.2 Bremsbeläge und Steigfußbeläge prüfen . . . 27
8.3 Reinigung . . . 27
8.4 Sicherheitstechnische Prüfung . . . 28
8.5 Wiedereinsatz (Anwenderwechsel) . . . 28
8.6 Entsorgung . . . 28
8.7 Langzeit-Einlagerung . . . 29

9 Fehlerzustände und Problemlösungen . . . 29

10 Garantie und Haftung . . . 30

11 Rückrufe und korrektive Maßnahmen . . . 31

1 Symbole und Sicherheitshinweise

GEFAHR - Unmittelbar drohende Gefahr
Wenn sie nicht gemieden wird, sind Tod und schwerste Körperverletzungen die Folge!

WARNUNG - Möglicherweise drohende Gefahr
Wenn sie nicht gemieden wird, könnten Tod oder schwerste Körperverletzungen die Folge sein!

VORSICHT - Möglicherweise drohende Gefahr oder schädliche Situation
Wenn sie nicht gemieden wird, können leichte Körperverletzungen oder Sachschäden die Folge sein!

HINWEIS - Herstellerinformation

Allgemeine Sicherheitshinweise

HINWEIS

Bei Sehschwäche kann diese Bedienungsanleitung unter **www.aat-online.de/de/bda/escalino** heruntergeladen werden.

Vor Inbetriebnahme Bedienungsanleitung lesen und Warn-/Sicherheitshinweise beachten.

Bei Leseschwäche Schulungsinhalte mündlich weiter vertiefen.

Nach dem Durchlesen Bedienungsanleitung sorgfältig aufbewahren.

Besteht nicht ausschließlich aus schwer entflammbaren Stoffen - Gerät von Zündquellen fernhalten. Der escalino kann hochempfindliche elektromagnetische Felder anderer elektronischer Geräte (z.B. Anti-Diebstahl-Vorrichtungen) stören.

Stabilitätstests wurden unter Laborbedingungen durchgeführt. Der escalino kann sich unter Realbedinungen abweichend zu den Labortests verhalten.

Schulungen dürfen nur durch den Hersteller, AAT-Außendienst oder den qualifizierten Fachhandel durchgeführt werden.

VORSICHT

Die Oberflächentemperatur kann sich durch externe Wärmequellen (z.B. Sonnenlicht) erhöhen!
In diesem Fall betroffene Flächen nicht berühren, um Verbrennungen zu vermeiden!

WARNUNG / QUETSCHGEFAHR

Niemals in rotierende/bewegende Teile fassen, um Quetschungen zu vermeiden!

GEFAHR

Bei vorliegender starker Sehbehinderung und/oder Blindheit darf der escalino nicht bedient werden!

Zulässiges Gesamtgewicht sowie max. Personengewicht nicht überschreiten, da es zu Defekten oder einer Überlastung des escalino führen kann!

Bei Regen, Nässe, Schnee oder Glatteis aufgrund eingeschränkter Bremswirkung nicht einsetzen, um ein Ausrutschen zu vermeiden!

Nicht auf Rolltreppen oder Laufbändern verwenden, um Verletzungen durch Abstürzen, Herauskippen des Insassen sowie Sachschäden zu vermeiden!

Die Funktionsfähigkeit des escalino kann durch elektromagnetische Felder beeinflusst werden (z. B. durch Mobiltelefone, elektrische Generatoren oder Hochspannungsquellen)!

Nicht in Nähe von medizinischen Geräten mit z.B. lebenserhaltender Funktion sowie Diagnose-geräten betreiben, da diese gestört werden können!

2 Erklärung der Symbole auf der Verpackung

Symbol	Erklärung
	Vorsichtig behandeln Verpackung inkl. Produkt muss mit besonderer Vorsicht behandelt werden.
	Vor Nässe schützen Verpackung inkl. Produkt vor zu hoher Luftfeuchtigkeit schützen. Gedeckt Lagern. Falls notwendig sorgfältig abplanen.
	Vorsicht zerbrechlich Verpackung inkl. Produkt sorgfältig behandeln und keineswegs stürzen.
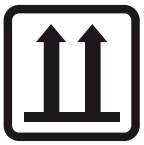	**Diese Seite nach oben** Die Verpackung muss so gelagert und transportiert werden, dass die Pfeile jederzeit nach Oben zeigen. Ein Missachten dieser Vorschrift, durch z. B. Rollen oder starkes Kippen der Verpackung muss unterbleiben.

3 Erklärung der Symbole auf dem Gerät

Symbol	Erklärung
CE	**CE-Zeichen** Das Produkt entspricht den den einschlägigen Bestimmungen der EG-Richtlinie 2006/42/EG, 2007/47/EG und 93/42/EG entspricht.
SN	**SN** Seriennummer des Produkts z. B.G1201XXXXXX
www.aat-online.de	**Hinweis Bedienungsanleitung** Bedienungsanleitung muss beachtet werden
24 V -	**Elektrische Spannung / V = Volt**
12 1 2 3 4 5 6 7 8 9 10 11 nächste Prüfung AAT	**Prüfplakette Sicherheitstechnische Prüfung (siehe Kapitel 8.4)** Informiert über die Fälligkeit der nächsten Sicherheitstechnischen Prüfung

4 Produktbeschreibung

4.1 Geräteübersicht

① Handgriff

② AUF/AB-Schalter

③ Sicherheitschip für Wegfahrsperre

④ Rückenteil

⑤ Armlehne

⑥ C-Teil mit Sitz

⑦ Sicherheitsbremse

⑧ Laufrad

⑨ Steigbein mit Steigfuß

⑩ Spiralkabel

⑪ Steigeinheit

⑫ Typenschild mit Seriennummer

⑬ Feststellschraube für Rückenteil

⑭ Fußstütze

⑮ Ladebuchse mit Verschlussstopfen

⑯ Einzelstufenschalter

⑰ Akkuanzeige

⑱ EIN-/AUS-Schalter

Hersteller Information:
Für eine vereinfachte Zuordnung der einzelnen Bauteile, werden in den folgenden Kapiteln, bei Erstnennung, die hier aufgeführten Nummern mit angegeben.

4.2 Indikation und bestimmungsgemäßer Gebrauch

Der Treppensteiger escalino ermöglicht es eine einzelne mobilitätseingeschränkte Person sicher und ohne große Mühe über Treppen auf und ab zu befördern. Auch das Befahren von Wendeltreppen im Innen- und Außenbereich ist kein Problem. Das Fahren auf schiefen Ebenen ist ebenfalls möglich.

Der Treppensteiger ist entwickelt, um von einer Person bedient zu werden. Diese Person muss geschult und körperlich sowie geistig in der Lage sein, den escalino sicher zu bedienen! Ein ausreichendes Sehvermögen ist für die Bedienung zwingend erforderlich! Minderjährige unter 16 Jahren dürfen den escalino nicht bedienen! Minderjährige ab 16 Jahren dürfen den escalino nur unter Aufsicht bedienen. Es muss berücksichtigt werden, dass die Verwendung eines Treppensteigers ein höheres Maß an Risiko mit sich bringen kann und mehr Fähigkeiten als das Betreiben eines Rollstuhls erforderlich sind.

Die Lebenserwartung des escalino, liegt je nach Intensität der Anwendung sowie bei einem sachgemäßem Gebrauch bei ca. 5 Jahren. Diese Angabe setzt eine Einhaltung aller vorgeschriebener Wartungs- und Servicevorgaben voraus. Die Lebenserwartung, kann bei sorgfältiger Handhabung auch überschritten werden. Durch enormen Gebrauch und eine unsachgemäße Handhabung kann diese sich allerdings auch verkürzen.

4.3 Kontraindikation

Der escalino darf nicht angewendet werden, wenn:

- die Bedienperson keine Schulung/Einweisung für das Produkt besitzt!
- die Bedienperson unter 16 Jahre alt ist!
- für Minderjährige ab 16 Jahren keine Aufsicht vorhanden ist!
- die Bedienperson körperlich und geistig nicht in der Lage ist den escalino sicher zu bedienen!
- gleichzeitig mehr als eine Person befördert werden soll!
- die zu befördernde Person nicht selbständig sitzen kann!
- die Bedienperson kein ausreichendes Sehvermögen besitzt!
- die Bremswirkung durch Regen, Nässe, Schnee oder Glatteis eingeschränkt wird!
- eine ein- bzw. beidseitige Bremswirkung des escalino nicht eintritt!
- Rolltreppen oder Laufbändern überwunden werden sollen!
- medizinische Geräte mit z. B. lebenserhaltender Funktion sowie Diagnosegeräte in der Nähe sind!
- dem bestimmungsgemäßen Gebrauch widersprochen wird!

4.4 Technische Daten

WARNUNG - Zulässiges Gesamtgewicht sowie max. Personengewicht nicht überschreiten, da es zu Defekten oder einer Überlastung des escalino führen kann!

HINWEIS - Technische Daten beachten.

Technik	escalino G1201
Abmessungen	Höhe = 1357 mm; Höhe zusammengeklappt = 760 mm Breite ohne Armlehnen = 458 mm; Breite mit Armlehnen = 518 mm Tiefe mit Fußstütze = 723 mm
Eigengewicht	Steigeinheit = 28,2 kg; C-Teil mit Sitz = 4,0 kg Beide Armlehnen = 1,5 kg; Gesamtgewicht = 33,7 kg
Zulässiges Gesamtgewicht	155 kg
Maximales Personengewicht	120 kg
Steiggeschwindigkeit[1)]	ca. 12 Stufen / Minute
Reichweite mit einer Akku-Ladung bei durchschnittlicher Belastung von 75 kg[1)]	ca. 30 Stockwerke (entspricht 450 Stufen)
Reichweite mit einer Akku-Ladung bei voller Belastung[1)]	ca. 13 Stockwerke (entspricht 200 Stufen)
Max. Treppenstufenhöhe	210 mm
Min. Treppenstufentiefe[2)]	120 mm
Benötigte Treppenbreite (gerade Treppen)	Breite escalino + 100 mm
Min. Plattformgröße (U-förmige Treppen)	1350 x 1350 mm
Min. Radius von Wendeltreppen	1350 mm
Max. Steigung der Treppe	60,3°
Akkumulatoren	2 x 12 V / 5 Ah (gasdicht)
Gleichstrommotor	24 V / 200 W
Schaltkraft AUF/AB-Schalter	3 - 8 N
Direkte Bedienkräfte	max. 350 N beim Treppensteigen - Abwärts (Kapitel 7.6)
Schalldruckpegel	Der A-bewertete Schalldruckpegel beträgt < 70 dB (A)
Lager-/Betriebstemperatur: Gerät	0° C bis +60° C / -30° C bis +50° C
Lager-/Betriebstemperatur: Akku	0° C bis +60° C / -30° C bis +50° C
Vibrationsangaben	Der gewichtete Effektivwert der Beschleunigung, dem die oberen Körpergliedmaße ausgesetzt sind, liegt typischerweise unter 2,5 m/s^2.
Aufkleber Seriennummer	Links am Gehäuse und Rückseite der Bedienungsanleitung
IP-Schutzklasse	IPX4 Schutzgrad: Schutz gegen Spritzwasser aus allen Richtungen
Klassifizierung nach ISO 7176-28:2012	Typ C (nach Anhang A, Tabelle 1)

[1)] Die Steiggeschwindigkeit und die Reichweite hängen u. A. vom Gewicht des Insassen ab.

[2)] Treppen mit einer geringeren Treppenstufentiefe dürfen nicht befahren werden, da ein sicheres Aufsetzen des Rades nicht mehr möglich ist.

Technische Änderungen dienen dem Fortschritt und bleiben vorbehalten.

4.5 Maß-Skizze

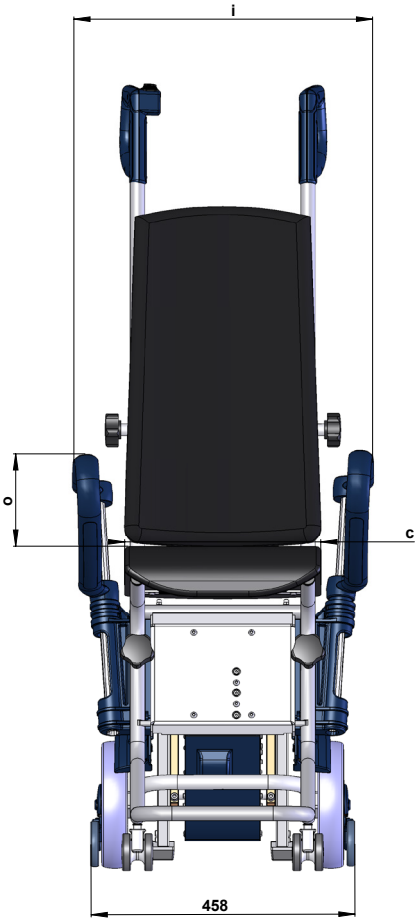

Maße nach ISO 7176-15		
a	Winkel der Sitzfläche	9°
b	effektive Sitztiefe	446 mm
c	effektive Sitzbreite	340 mm
d	Höhe Sitzfläche, vorderen Kante	563 mm
e	Rückenlehnenwinkel	17°
f	Rückenlehnenhöhe	615 mm
g	Abstand, Fußstütze zur Sitzfläche	455 mm
h	Gesamtlänge m. Fußstütze	968 mm
i	Gesamtbreite	519 mm
k	Länge zusammengeklappt	878 mm
l	Breite zusammengeklappt	460 mm
m	Höhe zusammengeklappt	973mm
n	Winkel Fußstütze zu Sitzfläche	6,4°
o	Abstand Armauflage zum Sitz	160 mm
	minimaler Wenderadius	ca. 970 mm

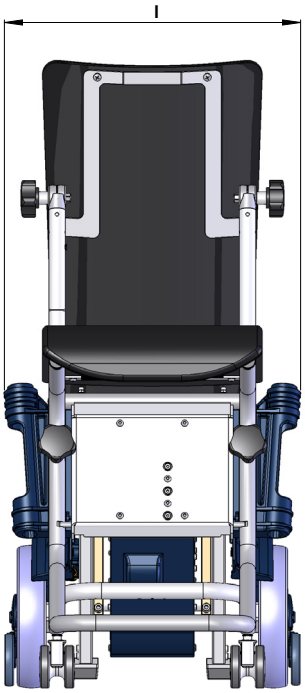

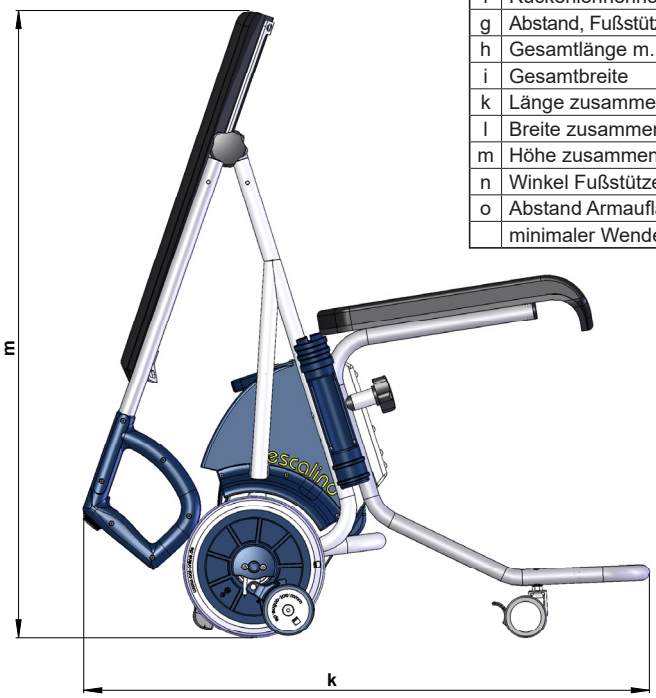

4.6 Lieferumfang

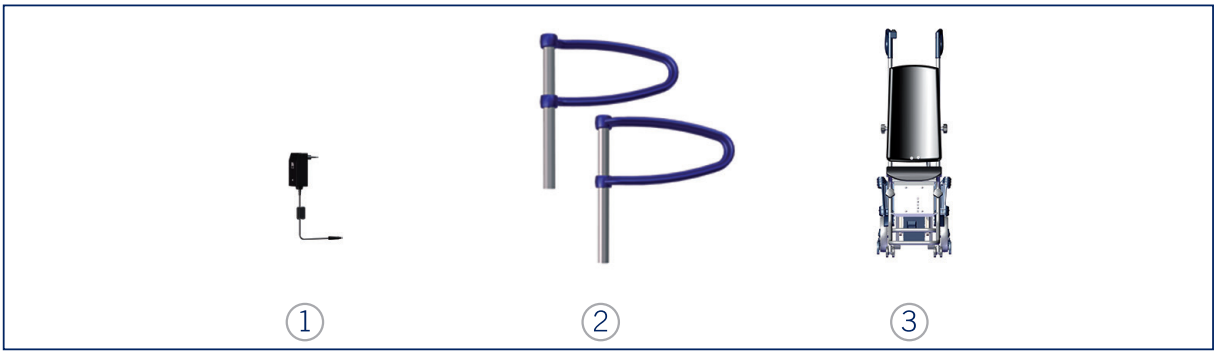

① Ladegerät inkl. Anleitung

② Armlehnen

③ escalino inkl. integriertem Akku

4.7 Zubehör

HINWEIS - Nur AAT Alber Antriebstechnik GmbH Zubehörteile verwenden.

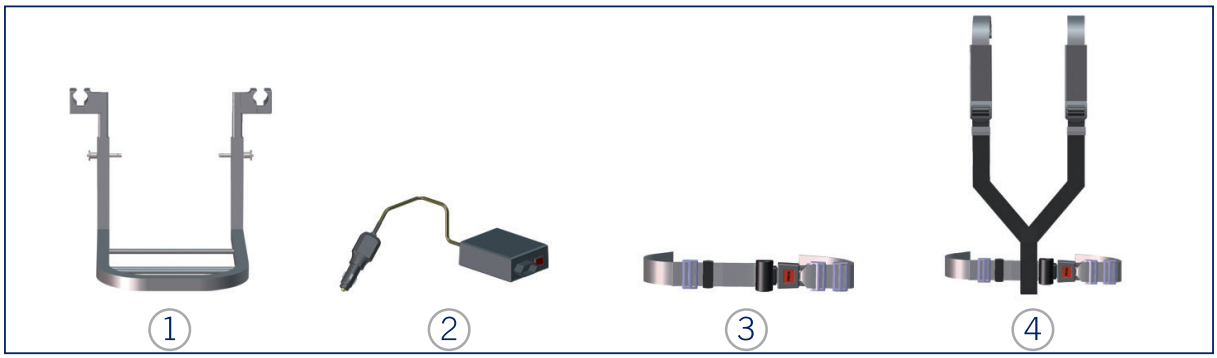

① Einstellbare Fußstütze

② KFZ-Ladegerät

③ Beckengurt

④ Hosenträgergurt inkl. Beckengurt

5 Montage

5.1 Rückenteil aufklappen

GEFAHR - Feststellschrauben immer fest anziehen, da sich sonst Teile unvermittelt bewegen können!

WARNUNG - Beim Auseinander- und Zusammenklappen Quetschstellen beachten!

Feststellschrauben entgegen dem Uhrzeigersinn lösen und Rückenteil senkrecht aufklappen.

Rückenteil muss komplett ausgeklappt sein.

Feststellschrauben festdrehen, um Rückenteil zu sichern.

5.2 C-Teil mit Sitz befestigen

GEFAHR - Feststellschrauben immer fest anziehen, da sich sonst Teile unvermittelt bewegen können!

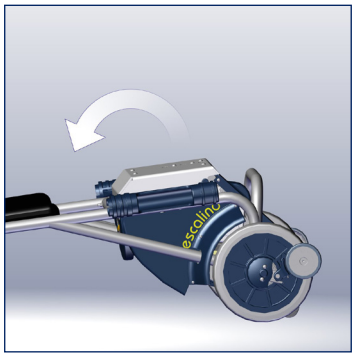

escalino ablegen.

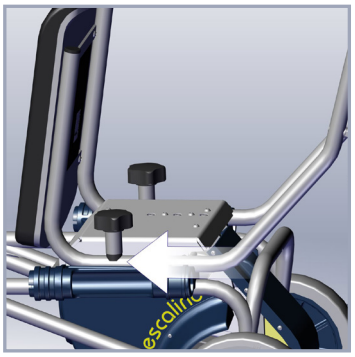

C-Teil mit Sitz aufschieben.
» Bolzen in Nut einfahren.

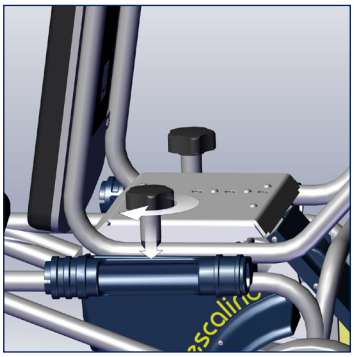

In Bohrung einrasten und Feststellschrauben anziehen.
» escalino wieder aufstellen.

5.3 Armlehnen einsetzen

GEFAHR - Die Armlehen dürfen nicht einseitig belastet werden, da Kippgefahr besteht!

GEFAHR - Keine Gegenstände (wie z. B. Taschen) an den Armlehnen anbringen! Kippgefahr!

WARNUNG - Niemals auf Armlehnen sitzen oder als Tragegriff verwenden, da diese nicht dafür ausgelegt ist!

WARNUNG - Während der Nutzung des escalino dürfen die Arme des Insassen nicht über die Armlehnen hinausragen!

VORSICHT - Quetschstelle am Schwenkteil beachten, um Verletzungen beim Schwenken der Armlehnen zu vermeiden!

HINWEIS - Die Armlehnen dürfen pro Seite nicht mit mehr als 90 kg belastet werden.

Armlehnen dienen zur seitlichen Begrenzung und dürfen als Armauflage genutzt werden.

Beide Armlehnen vollständig in die Aufnahmen einsetzen.

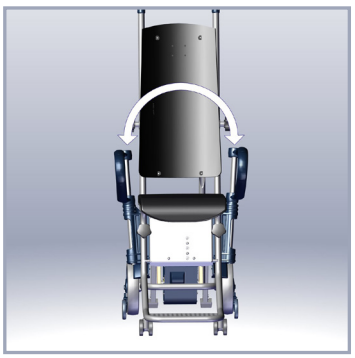

Je nach Körperumfang können die Armlehnen getauscht werden.

» Verbreiterte / verkleinerte Sitzbreite.

Demontage des escalino.
Die Schritte aus Kapitel 5 in umgekehrter Reihenfolge durchführen!

6 Inbetriebnahme

HINWEIS - escalino mindestens eine Stunde vor Inbetriebnahme in frostfreier Umgebung lagern, um Fehlfunktionen oder Defekte zu vermeiden.

HINWEIS - AUF/AB-Schalter erst wenige Sekunden nach Einschalten betätigen!

6.1 Einschalten

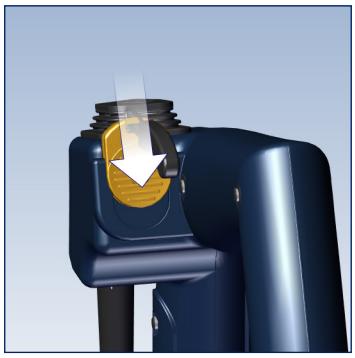

Sicherheitschip für Wegfahrsperre einsetzen.
» Sicherheitschip muss einrasten!

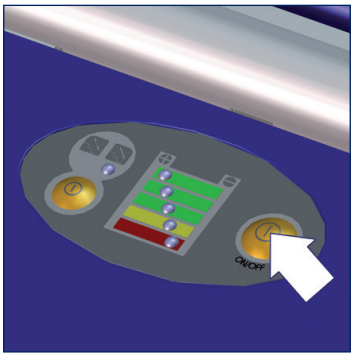

escalino über **EIN-/AUS-Schalter** einschalten.

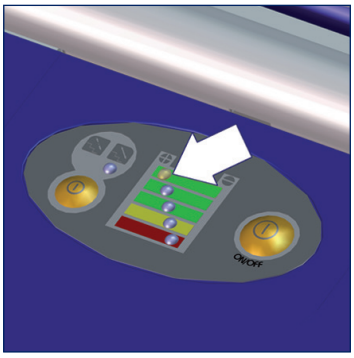

Akku-Anzeige leuchtet.
» Einzelstufenschaltung aktiviert!

6.2 Neutralstellung

Steigbeine durch gedrückthalten des AUF/AB-Schalters in Neutralstellung bringen.
» Ist die Einzelstufenschaltung (s. Kap. 6.4) aktiviert, werden Steigbeine automatisch in Neutralstellung gestoppt!

Falsch!

6.3 Überprüfen der Sicherheitsbremsen

GEFAHR - Tritt nur eine einseitige bzw. keine Bremswirkung ein, escalino nicht benutzen, um ein Abstürzen von der Treppe zu vermeiden. Hersteller, AAT-Außendienst oder autorisierten Fachhändler verständigen!

WARNUNG - Sicherheitsbremsen ohne Insasse prüfen!

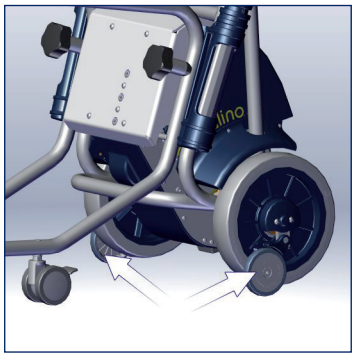

An den Laufrädern befinden sich beidseitig Sicherheitsbremsen.
» Sicherheitsbremsen vor jeder Fahrt testen.

Steigbein komplett einziehen und escalino nach hinten kippen. **Test: escalino lässt sich nicht nach vorne, sondern nur nach hinten rollen = Sicherheitsbremsen aktiv.**

Hersteller Tipp:
als Hilfestellung Fuß am Antriebsgehäuse abstützen, um escalino nach hinten zu kippen. Detailierte Vorgehensweise siehe Kapitel 7.3.

6.4 Einzelstufenschaltung

GEFAHR - Bei deaktivierter Einzelstufenschaltung ist unbedingt auf eine korrekte Bedienung zu achten, da es sonst zu einem Abrutschen des escalino führen kann!

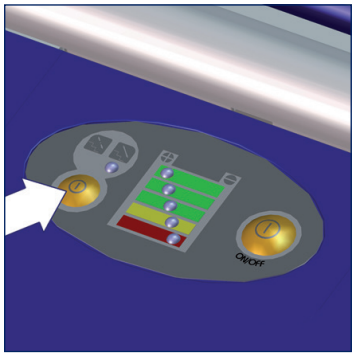

Einzelstufenschaltung Deaktivieren / Aktivieren.
LED leuchtet = Einzelstufenschaltung aktiviert!

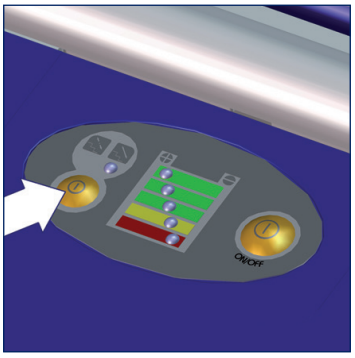

Sollten Sie die Einzelstufenschaltung nicht benötigen, können Sie diese manuell an der Folientastatur ausschalten.
» LED leuchtet nicht = Einzelstufenschaltung deaktiviert!

Hersteller Empfehlung:
Einzelstufenschaltung erst dann deaktivieren, wenn die Bedienperson den Umgang mit dem escalino sicher beherrscht.

6.5 Akku-Kapazität prüfen

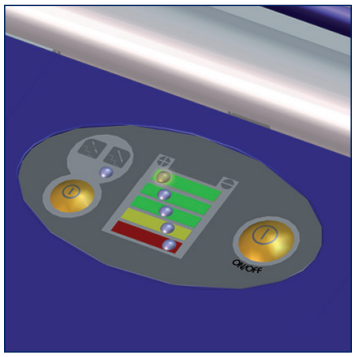

Akkuanzeige
Grün = voll

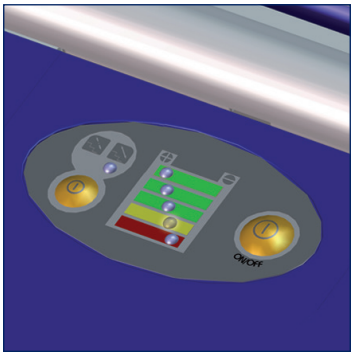

Akkuanzeige
Gelb = gering
» Akku laden!

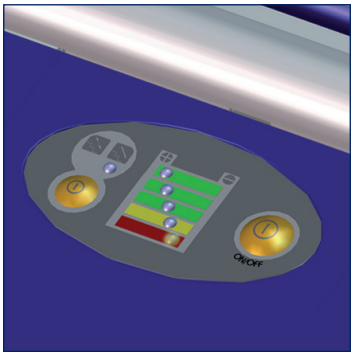

Rot = leer
» Akku laden!
» Warnton alle 12 Sek.!
» Akku-Kapazität reicht für max. 20 - 35 Stufen!

7 Bedienung

GEFAHR - Bedienung nur durch eine geschulte Personen, die körperlich und geistig in der Lage ist den escalino sicher zu bedienen!

GEFAHR - Es dürfen sich keine Personen im Gefahrenbereich unterhalb des escalino aufhalten!

GEFAHR - Vor jeder Verwendung Sicherheitsbremsen prüfen! (siehe Kapitel 6.3)

WARNUNG - Rutschfestes Schuhwerk tragen, um ein Abrutschen von der Treppe zu vermeiden!

WARNUNG - Immer mit beiden Händen bedienen, um Gefahrensituationen zu vermeiden und einen sicheren Steigvorgang zu gewährleisten!

WARNUNG - Befahren Sie keine nassen, rutschigen oder gewachsten Treppen, um Abstürze zu vermeiden! Teppichauflagen müssen rutschfest sein!

WARNUNG - Arme dürfen nicht seitlich herunterhängen oder unkontrolliert stark bewegt werden. Empfehlung: Arme überkreuzt auf den Oberschenkeln ablegen!

WARNUNG - Personen die nicht selbständig sitzen können mit Gurten sichern (optionales Zuebhör), um ein Herausfallen des Insassen zu vermeiden!

HINWEIS - Ohne Inasse und mit Einzelstufenschaltung üben.

HINWEIS - Tiefe der Treppenstufe sowie Beschaffenheit beachten! Absturzgefahr!

HINWEIS - AUF/AB-Schalter erst wenige Sekunden nach Einschalten betätigen!

HINWEIS - Bei der Verwendung von Sitzauflagen (Kissen, etc.) muss auf ein sicheres Sitzen des Insassen geachtet werden, um ein Verrutschen oder Herausfallen zu vermeiden.

7.1 Platz nehmen des Insassen

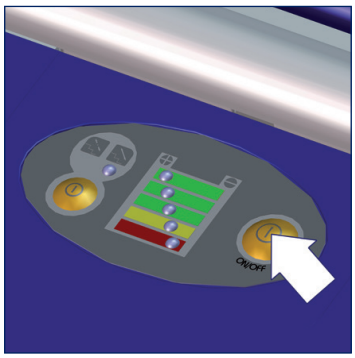

escalino über den EIN-/AUS Schalter einschalten.

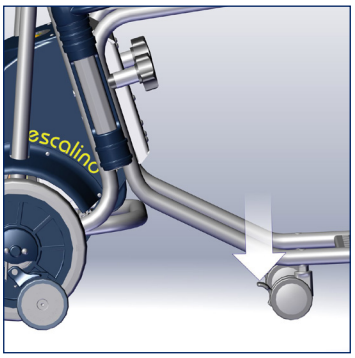

Lenkrollen arretieren.

Sicherer Stand des escalino.
AUF/AB-Schalter in Richtung **AUF** betätigen.
» Steigbeine soweit ausfahren bis sie auf dem Boden aufstützen.

Armlehnen anheben und nach hinten drehen.

Platz nehmen.
» Auf ein sicheres Sitzen achten.

Armlehnen anheben und nach vorne drehen.
» Ggf. Armlehnen tauschen (siehe Kapitel 5.3)

7.2 Fahren auf der Ebene / Überwinden von Hindernissen

HINWEIS - Steigbeine dürfen nicht ausgefahren sein, da sie sonst beschädigt werden könnten!

HINWEIS - Hindernisse nicht vorwärts überwinden, da sonst die Sicherheitsbremsen beschädigt werden!

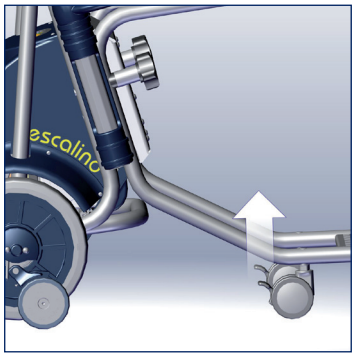

Arretierung der Lenkrollen lösen.

Neutralstellung einstellen. (siehe Kapitel 6.2)
» Steigbeine ganz einziehen

Fahren auf der Ebene.
» escalino schieben.
» Bei Schwellen rückwärts an diese heranfahren und escalino über die Schwelle ziehen.

7.3 Treppensteigsystem ankippen

WARNUNG - zum Treppensteigen und Befahren von schiefen Ebenen muss der escalino angekippt werden!

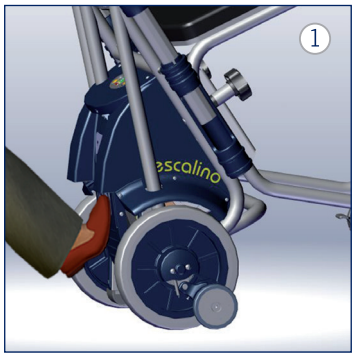

Fuß am Antriebsgehäuse abstützen und escalino nach hinten kippen.
» Gerät muss ausbalanciert werden.
» Das Gerät ist dann ausbalanciert, wenn im Handgriff weder Druck noch Zug zu spüren sind.

escalino kann bewegt werden.
» Bei zu starkem Kippen stoppen die Sicherheitsbremsen den escalino in Vorwärtsrichtung.

Hersteller Tipp:
Falls Sie den escalino nicht selbstständig kippen können, Steigbeine als **Ankipphilfe** verwenden.

» escalino einschalten
» AUF-/AB-Schalter in Richtung AB betätigen, bis die Laufräder ca. 1-2 cm vom Boden abheben
» escalino kippen (Bild 1)
» Anschließend Steigbeine wieder ganz einziehen.
» escalino bewegen (Bild 2)

7.4 Fahren auf der schiefen Ebene

HINWEIS - unbedingt Sicherheitshinweise aus Kapitel 7 beachten!

WARNUNG - Aus Sicherheitsgründen sollte, um mitzulenken, eine zweite Person behilflich sein!

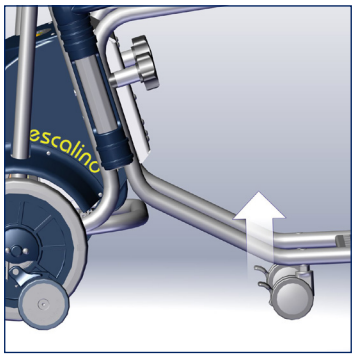

Arretierung der Lenkrollen lösen.

Neutralstellung einstellen. (siehe Kapitel 6.2)
» Steigbeine ganz einziehen.

escalino ankippen (siehe Kapitel 7.3)

Abwärts fahren

Fahren Sie vorwärts an die schiefe Ebene heran.

Zum Abbremsen den escalino etwas stärker kippen, damit die Sicherheitsbremsen greifen können.

Aufwärts fahren

Befahren Sie die schiefe Ebene rückwärts.

Zum Abbremsen den escalino etwas stärker kippen, damit die Sicherheitsbremsen greifen können.

7.5 Treppensteigen - Aufwärts

HINWEIS - unbedingt Sicherheitshinweise aus Kapitel 7 beachten!

Neutralstellung einstellen.
» Steigbeine müssen ganz eingezogen werden.

escalino ankippen und in Balance halten.

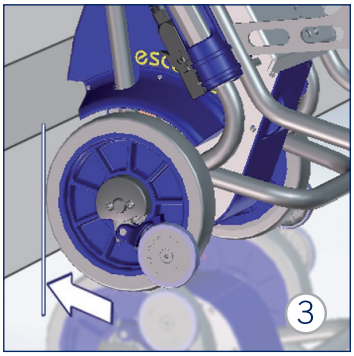

Rückwärts ganz an Stufe fahren.

2-3 Stufen nach oben gehen.

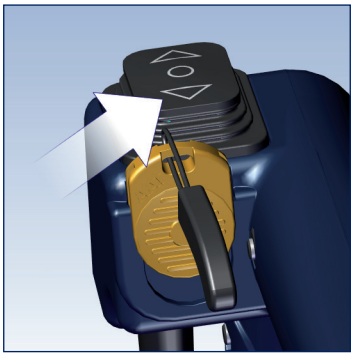

AUF/AB-Schalter Richtung AUF drücken.
» Ist Einzelstufenschaltung aktiviert - AUF/AB-Schalter so lange gedrückt halten, bis escalino von alleine stoppt.

escalino steigt hinauf.

Vorgang ab Bild 3 wiederholen.

Treppensteigen Aufwärts - Wendeltreppen

Beim Befahren von Wendeltreppen müssen dieselben Schritte, wie eben in Kapitel 7.5 beschrieben, ausgeführt werden.

Bitte beachten: Bei einer Wendeltreppe muss der escalino ensprechend der Wendel der Treppe ausgerichtet werden. Beide Räder müssen bei jedem Steigvorgang wieder an der Treppenkante anliegen.

Hersteller Empfehlung: Einzelstufenschaltung eingeschalten.

GEFAHR!

Vorraussetzungen der Wendeltreppe mit Kap. 4.4 Technische Daten vergleichen!

Der escalino darf auf ungeeigneten Treppen nicht verwendet werden, da es sonst zu einem Abrutschen von der Treppe führen könnte!

7.6 Treppensteigen - Abwärts

HINWEIS - unbedingt Sicherheitshinweise aus Kapitel 7 beachten!

GEFAHR - Sobald die Steigbeine Last übernehmen ist Zug an den Handgriffen spürbar. escalino flacher halten, um entgegenzuwirken!

Neutralstellung einstellen.
» Steigbeine müssen ganz eingezogen werden.

escalino ankippen und in Balance halten.

escalino nach vorne schieben, bis Sicherheitsbremsen greifen.

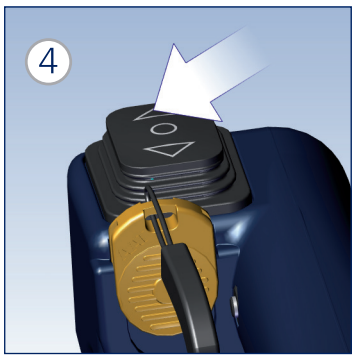

AUF/AB-Schalter Richtung AB drücken.
» Ist Einzelstufenschaltung aktiviert - AUF/AB-Schalter so lange gedrückt halten, bis escalino von alleine stoppt.

escalino steigt hinab.

escalino nach vorne schieben, bis Sicherheitsbremsen greifen.

Vorgang ab Bild 4 wiederholen.

Treppensteigen Abwärts - Wendeltreppen

Beim Befahren von Wendeltreppen müssen dieselben Schritte, wie eben in Kapitel 7.6 beschrieben, ausgeführt werden.

Bitte beachten: Bei einer Wendeltreppe muss der escalino ensprechend der Wendel der Treppe ausgerichtet werden. Beide Räder müssen bei jedem Steigvorgang wieder an der Treppenkante anliegen.

Hersteller Empfehlung: Einzelstufenschaltung eingeschalten.

GEFAHR!

Vorraussetzungen der Wendeltreppe mit Kap. 4.4 Technische Daten vergleichen!

Der escalino darf auf ungeeigneten Treppen nicht verwendet werden, da es sonst zu einem Abrutschen von der Treppe führen könnte!

7.7 Auf Treppe ablegen / Not-Aus Funktion

escalino ablegen.
» Sicherheitsbremsen verhindern ein Abrollen!
» AUF-/AB-Schalter solange gedrückt halten, bis die Steigbeine komplett eingezogen sind.

Bitte beachten:
Der escalino **muss** beim Ablegen auf den Rädern liegen, da ansonsten die Sicherheitsbremsen nicht greifen!

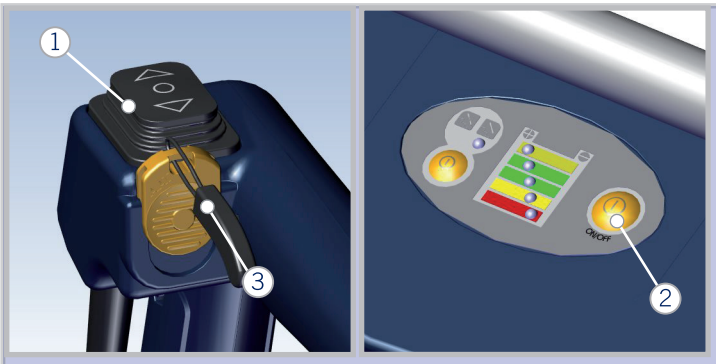

Not-Aus Funktion (Variante 1)
Tritt eine Gefahrensituation auf, folgendermaßen vorgehen:
» 1 - AUF-/AB-Schalter loslassen
» 2 - escalino über EIN-/AUS-Schalter ausschalten
» 3 - Sicherheitschip abziehen
» escalino wie beschrieben ablegen

Not-Aus Funktion (Variante 2)
Kann Variante 1 nicht ausgführt werden, folgendermaßen vorgehen:
» 3 - Sicherheitschip abziehen
» escalino wie beschrieben ablegen

Gefahrensituation beseitigen und Fahrbetrieb aufnehmen.
» Sicherheitschip einsetzen
» escalino über EIN-/AUS-Schalter einschalten
» AUF-/AB-Schalter betätigen

7.8 Abstellen

HINWEIS - escalino nur auf der Waagrechten abstellen.

HINWEIS - Akkus nach jedem Gebrauch laden.

Abschaltautomatik schaltet bei längeren Pausen ab. escalino erst **AUS** und dann wieder **EIN** schalten.

Lenkrollen arretieren und Steigbeine soweit ausfahren, dass sie am Boden aufsetzen.

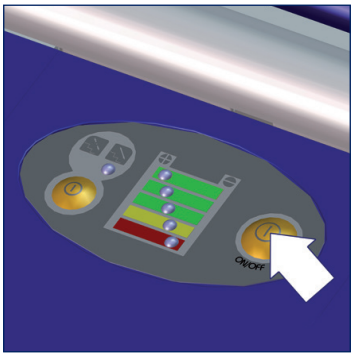

escalino über den EIN-/AUS Schalter ausschalten.

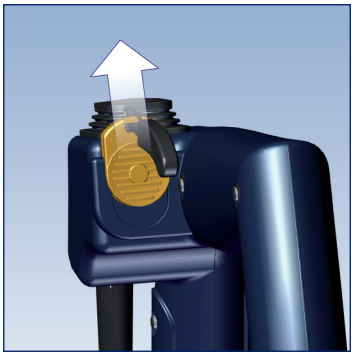

Sicherheitschip für Wegfahrsperre abziehen.

7.9 Transport

WARNUNG - Gewichtsangaben der einzelnen Bauteile beachten! (s. Kapitel 4.4)

WARNUNG - Beim Transport in Fahrzeugen gemäß gültigen gesetzlichen Vorschriften sichern!

VORSICHT - escalino beim Transport ausschalten!

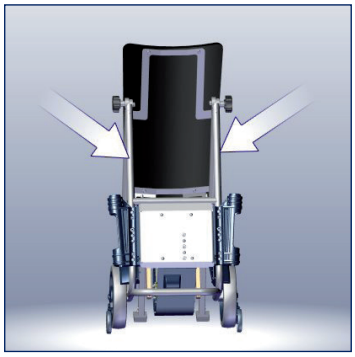

escalino demontieren (siehe Kapitel 5).
» Schritte in umgekehrter Reihenfolge durchführen.
» Steigeinheit zum Tragen an Metall-Rahmengestell fest-halten.

Nicht an V-Förmiger Öffnung tragen, um Quetschungen zu vermeiden.

Herstellerhinweis:

Akkus gelten nicht als Gefahrgut gemäß den IATA-Sonderbestimmungen A67, GGVSEB und GGVSee! Akkus für Flugreisen gemäß DOT und IATA zugelassen! Setzen Sie sich vor Antritt einer Flugreise vorab mit der Fluggestellschaft in Verbindung.

8 Pflege und Wartung

WARNUNG - Reparaturen und Sicherheitstechnische Prüfungen dürfen nur vom Hersteller, AAT-Außendienst oder vom autorisierten Fachhandel durchgeführt werden! (siehe Kapitel 8.5)

WARNUNG - Gehäuse des escalino darf nur vom Hersteller, AAT-Außendienst oder vom autorisierten Fachhandel geöffnet werden!

HINWEIS - Es wird empfohlen alle zwei Jahre eine sicherheitstechnische Prüfung durchzuführen! Prüfplakette informiert über spätesten Zeitpunkt.

Empfehlung: Nach Anwenderwechsel/Wiedereinsatz.

8.1 Akku und Ladegerät

VORSICHT - Vor Feuchtigkeit schützen und nicht mit feuchten Händen berühren, um Stromschläge sowie Defekte zu vermeiden!

VORSICHT - Defekte Sicherungen nicht flicken oder überbrücken, um Sicherheit zu gewährleisten!

HINWEIS - Sicherungswechsel nur durch den Hersteller, AAT-Außendienst oder den autorisierten Fachhändler!

HINWEIS - Akkus nach jedem Gebrauch laden.

HINWEIS - Ladegerät und Spannungswandler vor Ölen, Fetten, aggressiven Reinigungsmitteln, Verdünnungen oder Beschädigungen schützen.

HINWEIS - Bedienungsanleitung Ladegerät/Spannungswandler beachten.

HINWEIS - Tiefentladen führt zu Kapazitätsverlust und verkürzt Lebensdauer.

Die Akkus sind im escalino fest verbaut. Neue Akkus erreichen ihre volle Kapazität erst nach mehrmaligen Ladezyklen. Akkus sind wartungsfrei und wiederaufladbar.

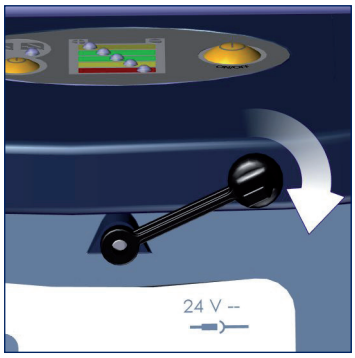

escalino ausschalten und Verschlussstopfen von der Ladebuchse abziehen.

Ladegerät anschließen.
» Steckkontakte sauber halten!

LED rot = Akku wird geladen

LED grün = Akku voll

Herstellerhinweis:

Ist der Akku vollständig geladen, schält das Ladegerät automatisch in die Erhaltungsladung um. Zum Ausgleich der Selbstentladung des Akkus, ist das Ziel der Erhaltungsladung, die Akkus in vollständig geladenem Zustand zu halten. Während der Erhaltungsladung leuchtet die LED grün. Nach Ladevorgang Verschlussstopfen wieder aufsetzen.

escalino im Kraftfahrzeug laden

escalino ausschalten und Verschlussstopfen von der Ladebuchse abziehen.

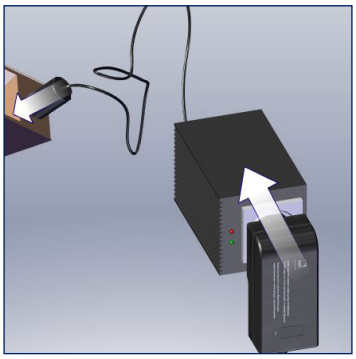

Spannungswandler im Fahrzeug anschließen. Über Ladegerät mit dem escalino verbinden.

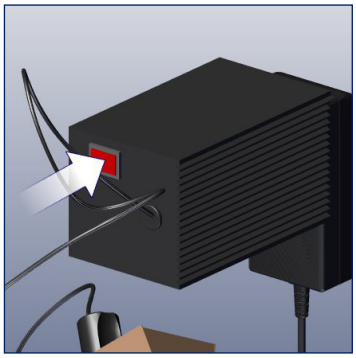

Spannungswandler einschalten. Warnton = Spannung gering!

LED rot = Akku wird geladen

LED grün = Akku voll

8.2 Bremsbeläge, Steigfußbeläge und Gleitschutz prüfen

HINWEIS - Mindestbelagsdicke = 1 mm - Falls unterschritten oder beschädigt Hersteller, AAT-Außendienst oder autorisierten Fachhändler verständigen!

HINWEIS - Ist ein Belag abgenutzt oder beschädigt, müssen beide Steigfüße durch den Hersteller, den AAT-Außendienst oder durch den autorisierten Fachhandel ausgewechselt werden!

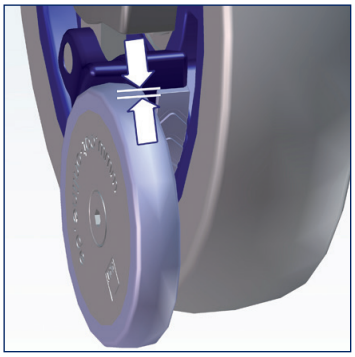

Bremsbeläge der Sicherheitsbremsen regelmäßig prüfen.

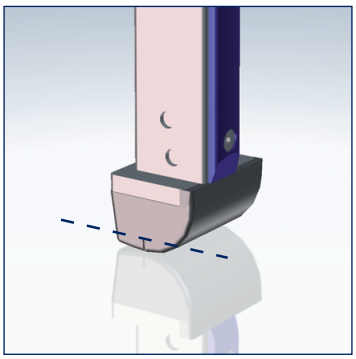

Steigfußbeläge regelmäßig auf Beschädigungen prüfen.
» Verschleißgrenze beachten!

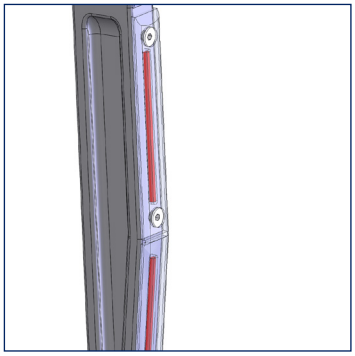

Ist der Gleitschutz abgenutzt, wird ein roter Streifen sichtbar.
» Gleitschutz muss ausgetauscht werden!

8.3 Reinigung

WARNUNG - Nach Reinigung Sicherheitsbremsen prüfen (Kapitel 6.3)!

WARNUNG - Während Reinigung nicht rauchen!

WARNUNG - Es darf keine Feuchtigkeit in das Geräteinnere gelangen!
Nur feuchte, keinenfalls nasse Tücher verwenden!

HINWEIS - Sicherheitsbremsen und Bremstrommeln in Felgen wöchentlich oder bei Verschmutzung mit Spiritus reinigen! Gefahrenhinweise Spiritus beachten!

HINWEIS - escalino von Zündquellen fern halten!

HINWEIS - Keinen Hochdruckreiniger verwenden!

Polsterflächen sowie alle Oberflächen, die in direkten Hautkontakt kommen, nach Bedarf reinigen.
» Haushaltsübliche Reinigungsmittel verwenden und Oberflächen abwischen.

Alle übrigen Bauteile ebenfalls mit milden, haushaltsüblichen Reinigungsmitteln abwischen.
» Bei jeder Anwendung die Hinweise des Reinigungsmittel-Herstellers beachten!

Sollte Desinfektionsbedarf bestehen, verwenden Sie haushaltsübliche Desinfektionsmittel und beachten Sie die Herstellerangaben. Wischdesinfektion durchführen.

8.4 Sicherheitstechnische Prüfung

HINWEIS - Sicherheitstechnische Prüfungen dürfen nur vom Hersteller, AAT-Außendienst oder vom authorisierten Fachhandel durchgeführt werden.

HINWEIS - Es wird empfohlen alle zwei Jahre eine sicherheitstechnische Prüfung durchzuführen. Prüfplakette informiert über spätesten Zeitpunkt.Tipp: Nach Anwenderwechsel/Wiedereinsatz.

Nicht sachgerechter Gebrauch kann zu Schäden am escalino führen, welche die technische Funktionsfähigkeit beeinträchtigen. Aus diesem Grund sollte alle 2 Jahre eine sicherheitstechnische Prüfung durchgeführt werden. Wir empfehlen außerdem die sicherheitstechnische Prüfung vor jedem Wiedereinsatz.

Um die sicherheitstechnische Prüfung durchführen zu dürfen, bedarf es einer Schulung. Nähere Informationen finden Sie auf: www.aat-online.de

8.5 Wiedereinsatz (Anwenderwechsel)

Von einem Wiedereinsatz wird gesprochen, wenn das AAT-Produkt des Patienten X, bei einem anderen Patienten Y eingesetzt werden soll. Bitte wenden Sie sich an den Hersteller, AAT-Außendienst oder den authorisierten Fachhandel.

Der escalino ist für einen Wiedereinsatz geeignet. Vor jedem Wiedereinsatz sollte eine sicherheitstechnische Prüfung und eine Reinigung/Desinfektion durchgeführt werden. (siehe Kapitel 8.4 und 8.3)

8.6 Entsorgung

Ihr escalino und dessen Akkus sind langlebige Produkte. Nach Ablauf der natürlichen Lebensdauer können Sie diese Komponenten an die AAT Alber Antriebstechnik GmbH oder deren Fachhändler zur Entsorgung zurückgeben.

Der escalino und dessen Akkus dürfen nicht an Orten entsorgt werden, die nach der aktuellen, im jeweiligen Land gültigen Gesetzgebung, nicht dafür vorgesehen sind (z. B. Mülldeponien). Es können Stoffe enthalten sein, die sich für die Umwelt als schädlich erweisen könnten.

Mit gekreuzter Mülltonne gekennzeichnetes Produkt darf nicht über den Hausmüll entsorgt werden (WEEE-Richtlinie). Informieren Sie sich über die in Ihrem Land gültige gesetzliche Regelung, da die WEEE-Verordnung nicht in allen europäischen Staaten Anwendung findet.

8.7 Langzeit-Einlagerung

Wird der escalino über einen längeren Zeitraum nicht verwendet (z. B. über mehrere Monate) folgendes beachten:

» Es darf keine Feuchtigkeit in das Geräteinnere gelangen!
» escalino in trockenen Räumen und nicht bei zu hoher Luftfeuchtigkeit lagern, ggf. mit Folien abdecken!
» Vor dauerhaftem Sonnenlicht schützen!
» Unbefugte, inbesondere Kinder, sollten keinen unbeaufsichtigten Zugang zum Lagerort des escalino haben!
» Vor Einlagerung unbedingt die Hinweise zum Akku aus Kapitel 8.1 beachten!

Soll der escalino wieder in Betrieb genommen werden, vorab reinigen (siehe Kapitel 8.3). Prüfen Sie, ob eine sicherheitstechnische Prüfung vorgenommen werden muss (falls notwendig, siehe Kapitel 8.5). Sollte keine sicherheitstechnische Prüfung notwendig sein, müssen vor Inbetriebnahme unbedingt die elektrische Funktion und die Sicherheitsbremsen getestet werden!

9 Fehlerzustände und Problemlösungen

WARNUNG - Bei jeglichem auffälligen Verhalten den escalino nicht verwenden, um Gefahrensituationen zu vermeiden!

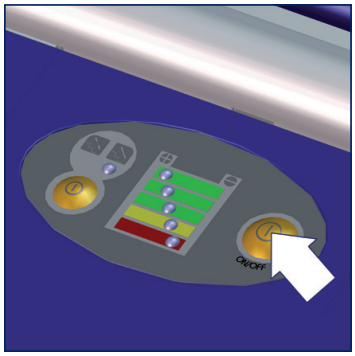

escalino einschalten.

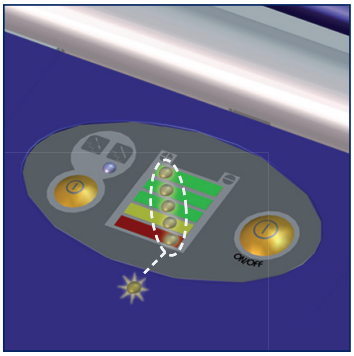

LED blinkt.
» Fehlerzustände beachten!

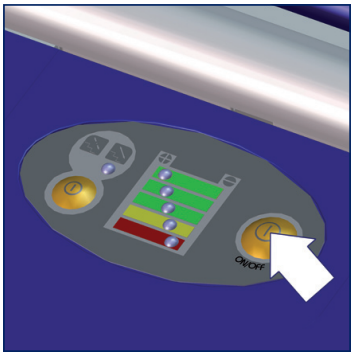

escalino ausschalten.

escalino erneut einschalten.
» LED blinkt - Hersteller, AAT-Außendienst oder autorisierten Fachhändler verständigen!

Fehlerzustände

LED blinkt	Fehlerzustand
1 x	Ladebuchse defekt
2 x	Fehler, Platine (Fet)
3 x	Fehler, Platine (Relais)
4 x	AUF/AB-Schalter defekt
5 x	Fehler Motor

Problemlösungen

Problem	Prüfung und eventuelle Problemlösung
escalino lässt sich nicht einschalten	Ladegerät angeschlossen? Ja: Ladekabel abnehmen.
	Akkus leer? Ja: Akkus laden.
	Problem noch vorhanden? Ja: Hersteller, AAT-Außendienst, autorisierten Fachhändler verständigen.
escalino fährt nicht	Sicherheitschip eingesetzt? Ja: Hersteller, AAT-Außendienst, autorisierten Fachhändler verständigen.
Akkus lassen sich nicht laden	Hersteller, AAT-Außendienst, autorisierten Fachhändler verständigen.

10 Garantie und Haftung

Garantie

AAT Alber Antriebstechnik GmbH übernimmt für den escalino (mit Ausnahme der Blei-Akkus) und allen Zubehörteilen, für den Zeitraum von zwei Jahren ab Empfangsdatum die Garantie, dass diese frei von Material- und Verarbeitungsfehlern sind.

Für Blei-Akkus - deren ordnungsgemäße Pflege vorausgesetzt - übernimmt die AAT Alber Antriebstechnik GmbH die Garantie für den Zeitraum von einem Jahr ab Empfangsdatum.

Die Garantie auf den escalino erstreckt sich nicht auf Fehler, welche zurückzuführen sind auf:
» Schäden, die infolge übermäßiger Beanspruchung auftreten.
» Schäden, die sich infolge unachtsamer Behandlung ergeben.
» gewaltsame Beschädigungen.
» natürliche Verschleißteile (Bremsbeläge, Gleitschutz, Steigfüße).
» unsachgemäße oder unzureichende Wartung durch den Kunden.
» unberechtigte bauliche Veränderungen oder nicht bestimmungsgemäßen Gebrauch des escalino oder der Zubehörteile.
» Nutzung des escalino über das zulässige Gesamtgewicht oder das max. Personengewicht hinaus.
» unsachgemäßes Laden der Blei-Akkus.

Haftung

AAT Alber Antriebstechnik GmbH ist als Hersteller des escalino nicht verantwortlich für eventuell auftretende Schäden, wenn:

» escalino unsachgemäß gehandhabt wurde.
» Reparaturen, Montagen oder andere Arbeiten von nicht autorisierten Personen durchgeführt wurden.
» escalino nicht entsprechend der Bedienungsanleitung benutzt wurde.
» fremde Teile angebaut bzw. mit dem escalino verbunden wurden.
» Teile des escalino abmontiert wurden.
» escalino über das zulässige Gesamtgewicht bzw. das max. Personengewicht hinaus belastet wurde.
» escalino nicht regelmäßig (in 2-jährigem Turnus) von dem Hersteller, AAT-Außendienst oder einem autorisierten Fachhändler gewartet wurde.
» Minderjährige den escalino ohne Aufsicht betreiben (ausgenommen Jugendliche ab 16 Jahre, die unter Aufsicht ausgebildet wurden).
» escalino mit ungenügender Akku-Ladung betrieben wurde.

11 Rückrufe und korrektive Maßnahmen

Sollten neue wichtige Sicherheitsinformationen bzgl. der Handhabung Ihres escalino vorliegen, so werden Sie von uns über diese informiert. Wie bereits zu Beginn angemerkt, finden Sie auf unserer Homepage immer die aktuelle Version dieser Bedienungsanleitung.

Sollten nachträgliche Änderungen oder korrektive Maßnahmen am Produkt vorgenommen werden müssen, so informieren wir Sie und/oder unsere autorisierten Fachhändler schriftlich über alle betroffenen Seriennummern. Ist Ihr escalino von einem Produktrückfrag betroffen, werden Sie anschließend über alle weiteren Vorgänge informiert.

Notizen:

AAT Alber Antriebstechnik GmbH
Postfach 10 05 60 · D-72426 Albstadt
Tel.: +49.(0) 74 31.12 95-0
Fax: +49.(0) 74 31.12 95-35
info@aat-online.de · www.aat-online.de

Seriennummer:

Ideen bewegen mehr